Lista de materiais

DESCRIÇÃO	QTN
Poste colonial duplo cor preto altura 2,25cm 2xE27x20W	03
Refletor de jardim com grade de proteção, instalado em base de concreto 2700K 30W	09
Balizador de piso alto brilho 36W redondo	28
Caixa de passagem em concreto 30x30x40cm, com tampa em concreto	16
Poste com uma medição monofasica incorporadas, disjuntor 50A	01
Quadro de distribuição de disjuntores 24 DIN instalado no exterior a 1,5m do piso em mureta de alvenaria. com porta em metal com chave	01
Disjuntor Unipolar Termomagnético - norma DIN (Curva C) 50A - 4,5KA	01
Disjuntor Unipolar Termomagnético - norma DIN (Curva C) 16A - 3KA	06
Disjuntor Unipolar Termomagnético - norma DIN (Curva C) 10A - 3KA	01
Temporizador digital com 1 saida NA 10A 220V com 08 programações tipo DIN	01
Contator Modular Bipolar Chave 25A 2NA 2 Polos 2p 220V	01
Interruptor Diferencial Residual 2P - 63A - 30mA - Tipo AC	01
DPS 275V Protetor contra Raios e Surtos Elétricos 20kA, Corrente Alternada, Classe II. Fixação: Trilho DIN 35 mm	01

FIAÇÃO

Tipo de fiação	Tamanho da fiação (mm²)	Fiação	Comprimento
HEPR-Cu B2 1F 1,0kV	2,5	Preto	390,07 m
HEPR-Cu B2 1F 1,0kV	2,5	Azul Claro	390,07 m
HEPR-Cu B2 1F 1,0kV	2,5	Verde	153,95 m
HEPR-Cu B2 1F 1,0kV	10	Preto	2,48 m
HEPR-Cu B2 1F 1,0kV	10	Azul Claro	2,48 m
HEPR-Cu B2 1F 1,0kV	10	Verde	2,48 m

QUANTITATIVO DE CONDUÍTES

DESCRIÇÃO	DIÂMETRO COMERCIAL	COMPRIMENTO (M)
Eletroduto de PEAD KANADUTO SW	20	4,19
Eletroduto de PEAD KANADUTO SW	25	161,60
Eletroduto de PEAD KANADUTO SW	32	95,16

PAINEL: QD1

ALIMENTAÇÃO: 380/220 V Monofásico
ALIMENTADO POR:
MONTAGEM: Embutir

CIRCUITO	DESCRIÇÃO	CORRENTE (A)	TENSÃO (V)	F.P	POTÊNCIA REAL (W)	F.C.T	F.C.A	Queda de Tensão (%)	Seção do Circuito (mm²)	DISJUNTOR (A)	POTÊNCIA FASE A (VA)
1	Refletores Praça	0,55	220	1,00	120	1,00	1,00	1,00	2,5	16	120
2	Refletores Praça	0,68	220	1,00	150	1,00	1,00	1,00	2,5	16	150
3	Poste colonial	0,55	220	1,00	120	1,00	1,00	1,00	2,5	16	120
4	Balizadores	2,47	220	0,90	490	1,00	1,00	1,00	2,5	16	544
5	Balizadores	2,47	220	0,90	490	1,00	1,00	1,00	2,5	16	544
6	Portal (Entrada)	0,18	220	1,00	40	1,00	1,00	1,00	2,5	16	40
									POTÊNCIA TOTAL (VA):		1519 VA

LEGENDA:
F.P: FATOR DE POTÊNCIA
F.C.T: FATOR DE CORREÇÃO POR TEMPERATURA
F.C.A: FATOR DE CORREÇÃO POR AGRUPAMENTO

TIPO DE CARGA	POTÊNCIA INSTALADA	FATOR DE DEMANDA	POTÊNCIA DEMANDADA	TOTAIS DO PAINEL	
Outro	160 VA	100,00%	160 VA	**POTÊNCIA INSTALADA (VA):**	1.249
Lighting	1089 VA	100,00%	1089 VA	**POTÊNCIA DEMANDADA (VA):**	1.249
				CORRENTE INSTALADA (A):	5,68
				CORRENTE DEMANDADA (A):	5,68

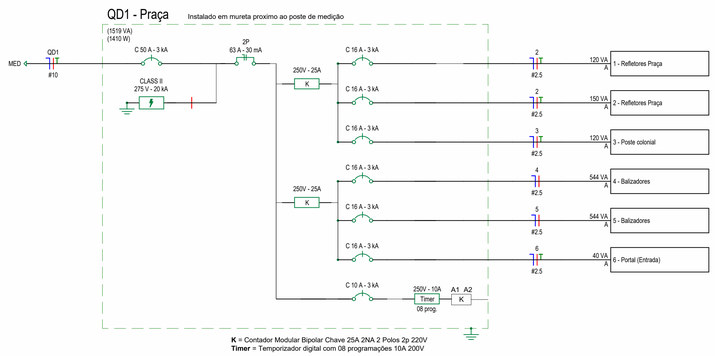

K = Contador Modular Bipolar Chave 25A 2NA 2 Polos 2p 220V
Timer = Temporizador digital com 08 programações 10A 200V

Diagrama unifilar QD1

1 : 50

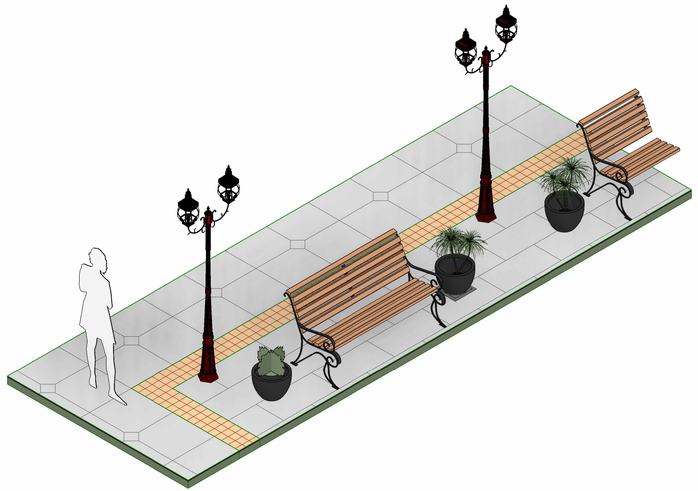

2 POSTE COLONIAL

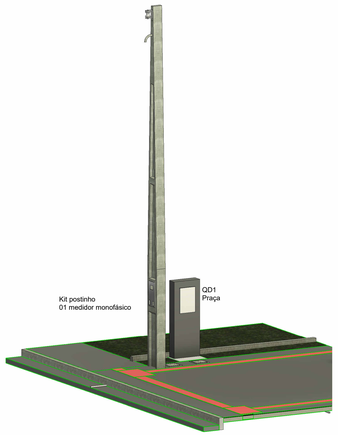

3 Entrada de energia



Refletor - Vista Frontal

1 : 25

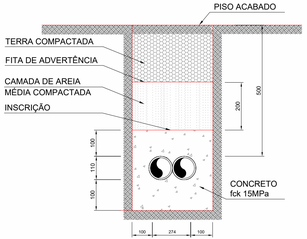

DETALHE DO ENVELOPAMENTO TRAVESSIA DE RUA

SEM ESCALA

Aprovações

REALIZE Arquitetura e Engenharia

Projeto Institucional

Endereço: Bairro Barranca - Araranguá - SC

Projeto Elétrico

Quadro de Cargas
Diagrama Unifilar
Detalhes e Anexos

Realize Arquitetura e Engenharia
CNPJ:12.319.815/0001-17
CREA-SC 136.340-4
CONTATO: 48 3527-0090

Prefeitura Municipal de Araranguá
CNPJ: 82.911.249/0001-13

Área	Escala	Data	Prancha
875.00m²	Como indicado	03/09/2024	03 / 03